RHMT 10/700

Série RHMT - Robô Scara

STAHL Meyer
A Konig Gruppe Company
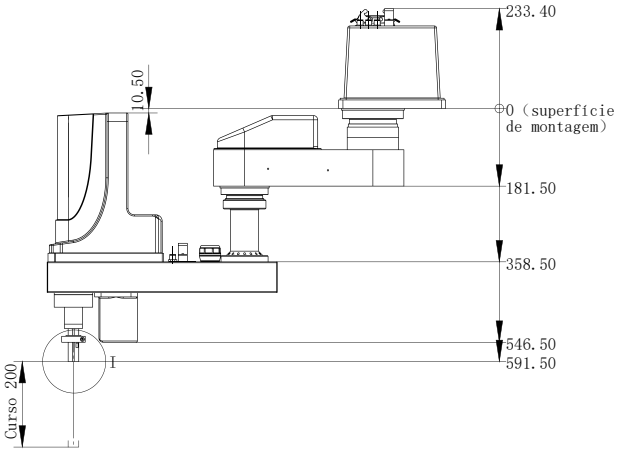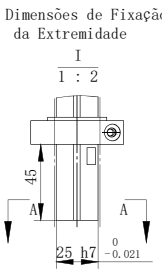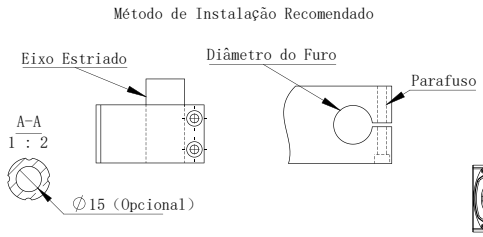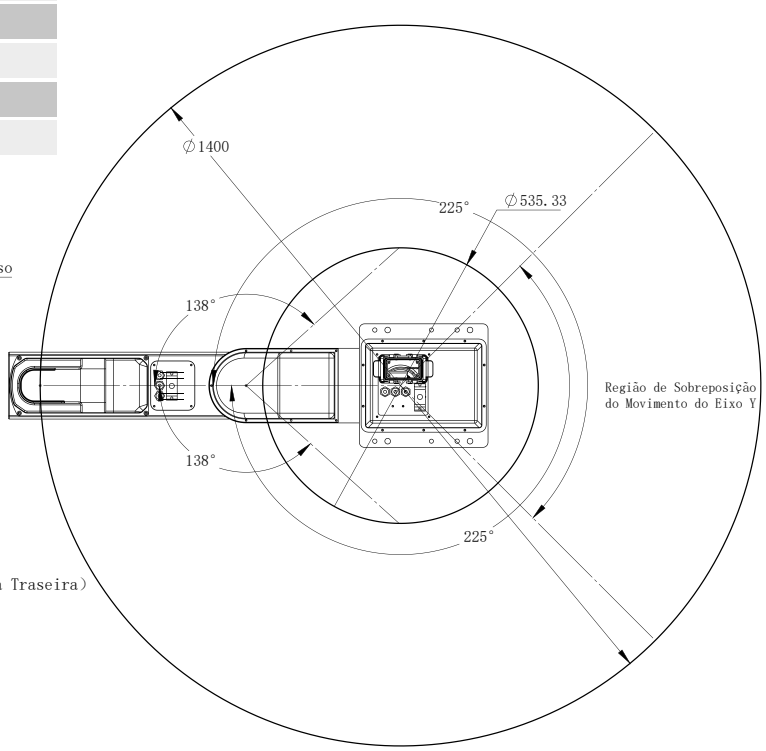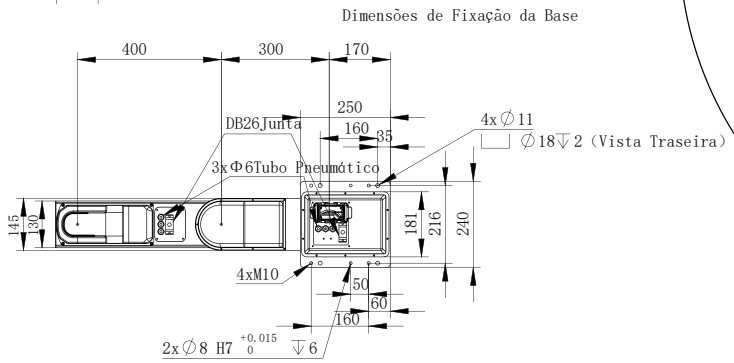
Família		Scara
Capacidade	Nominal	10 Kg
	Máxima	-
Alcance	J1	300mm
	J2	400mm
	J3	200mm
	J4	-
Área Máxima de Operação	J1	±225°
	J2	±138°
	J3	200mm
	J4	±360°
Repetibilidade de Posicionamento	J1	±0.02mm
	J2	±0.02mm
	J3	±0.01mm
	J4	±0.01°
Velocidade Máxima	J1	13.186mm/s
	J2	13.186mm/s
	J3	1.000 mm/s
	J4	720°/s
Classificação IP		IP40
Inércia de Carga do Eixo Permitida	Nominal	0.02kg·m²
	Máxima	0.3kg·m²
Força em J3		200N
Nível de Ruído		≤85dB (A)
Tempo de Ciclo		0.6s
Potência Nominal		1.35kw
Cabo de Alimentação		RVV20·0.2
Tubo de Alimentação		3·Φ6mm
Tensão de Alimentação		Monofásico AC220V -10% ~ +10%
Ambiente Operacional	Temperatura	0 ~ 45°C
	Umidade	10% ~ 80%RH
Peso		43 Kg
Controlador		CBR-TRC4-A03
Furos de Montagem		216·160mm (4-Φ11mm)
Método de Instalação		Teto